03/2023

POMPES CEMATEX

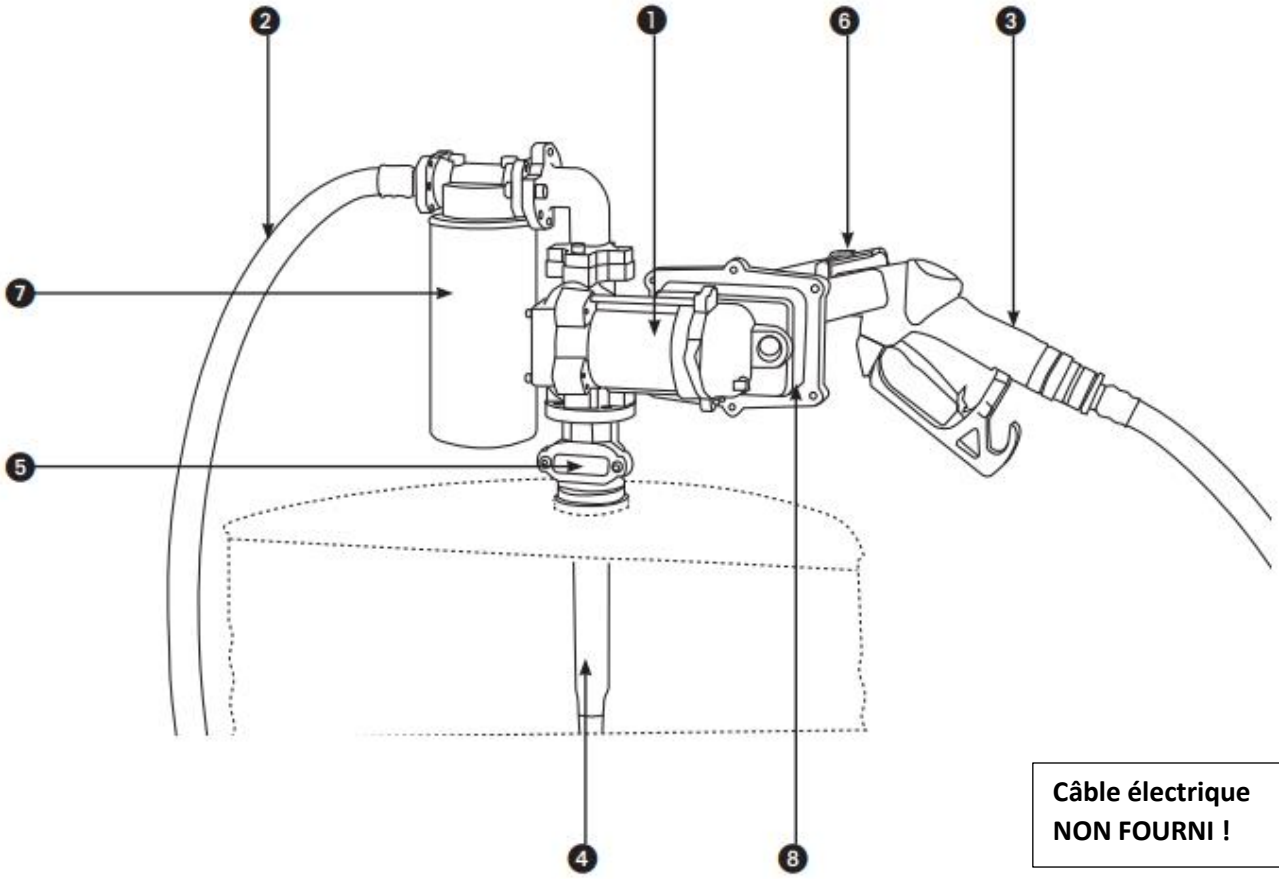

Câble électrique NON FOURNI !

Désignation	Débit l/min	Poids en kg	Référence
Cematex 12 V	50	10	10235C
Cematex 230 V	50	10	10249C

1	Pompe à palettes auto-amorçante by-pass intégré, moteur anti-déflagrant certifié ATEX, protection thermique intégrée
2	4 mètres de flexible de refoulement DN 19 avec raccords sertis MF1
3	Pistolet automatique ATEX, raccord tournant
4	Tube d'aspiration télescopique acier avec raccord M 1'' (mini 625 mm maxi 1 025 mm)
5	Bonde de fixation filetée 2''
6	Fourreau support pistolet avec interrupteur de pompe
7	Filtre à eau et particules 30 microns
8	Boîte à borne fournie avec presse-étoupe ATEX

POMPES CEMATEX		
	12 V	**230 V**
Matériaux employés	Corps de pompe en fonte, palette en résine acétale, tubulure, brides et tête de filtre en aluminium de fonderie	
Produits admissibles	Essence SP, gasoil, kérosène, GNR	
Plage de température d'utilisation	Entre -10° C et +40° C	
Débit en l/min	50 l/min	
Pression maxi	1,1 bar	
Hauteur maximum d'aspiration	2 m	
Voltage	12 V	230 V
Ampérage	17 A	0,8 A
Puissance	185 W	
Vitesse de rotation maxi	2 700 tr/min	
Indice de protection	IP55	
Niveau sonore	75 dB	
Temps de cycle maxi	30 min maxi	
Capacité fusible	25 A	
Raccordement électrique	Non fourni, raccordement à faire par un électricien	
Aspiration	Canne d'aspiration télescopique en acier, longueur maxi 1 100 mm	
Flexible de refoulement	4 m de flexible DN 19 avec raccords filetés 1" et joints toriques	
Pistolet	Pistolet automatique ATEX, raccord tournant	